АЛЮТЕХ
ПРОФИЛЬНЫЕ СИСТЕМЫ

Инструкция по монтажу

системы стоечно-ригельного фасада

ALT F50

Внимание

Выполнить указанную операцию

Очистить поверхность

Надавить на

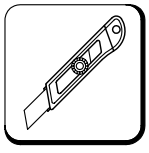
Отрезать ножом

Отрезать / Вырезать

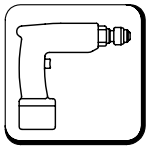
Закрутить

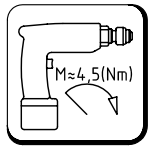

Момент затяжки

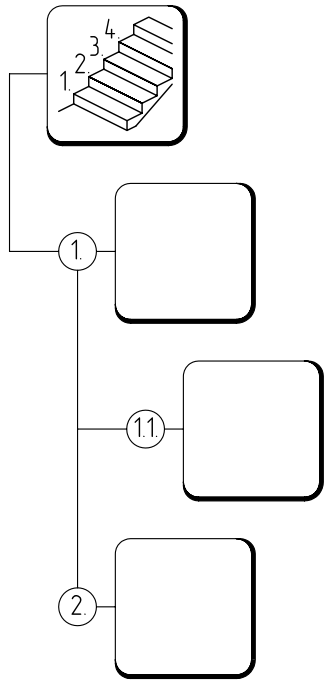

Пошаговая

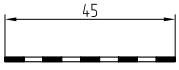

Фасадная лента ALUTECH
Длина ленты: 15 м
Кол-во в упаковке: 60 м

Фасадная лента ALUTECH — гидроизоляционная самоклеющаяся лента на основе бутилкаучука, готовая к непосредственному применению, не требующая специальных инструментов.

Поверхности в зонах герметизации стеклопакетов должны быть очищены от загрязнений и обезжирены. Для обезжиривания поверхности рекомендуется применять изопропиловый спирт или толуол методом «двух тряпок» (первой тряпкой удаляют загрязнения и жиры, второй вытирают насухо). Ленту необходимо приклеивать плотно по всей ее длине, стыки выполнять внахлест.

Номинальная толщина ленты: 1,2 мм.

Температура при нанесении: +10…+40 °C (мин. –15 °C)

Рабочая температура: –40…+80°C.

Картридж: 310 мл

TERODICHT SCHWARZ TEROSON RB 4100 — пастообразный герметик на основе бутилкаучука с низким содержанием растворителя. Постоянно пластичный, устойчивый к старению и атмосферному воздействию герметик, обладающий отличными свойствами при склеивании стыков уплотнителей из EPDM. Излишки материала легко удаляются с поверхности стекла и лакокрасочного покрытия.

Температура при нанесении: +5…+40 °C.

Рабочая температура: от –30 °…+80 °C.

Фолгирный картридж: 600 мл

Illbruck OT015 — полимерный клей на основе синтетической резины. Рекомендован для приклеивания фасадных мембран из EPDM к алюминию, стали, оцинкованному железу, жесткому ПВХ и пористым поверхностям.

Резиновый клей Illbruck OT015 наносят полосками диаметром примерно 10 мм на одну из приклеиваемых поверхностей. Для точного укладывания приклеиваемых мембран рекомендуется использовать прижимной ролик. Окончательная склеиваемая поверхность после приклеивания должна быть приблизительно 2–3 см. Если полосы более тяжелые, мембрана должна быть механически зафиксирована, например, липкой лентой или скотчем до схватывания клея. В связи с содержанием химических веществ, клей Illbruck OT015 не рекомендуется использовать в контакте с полистиролом. Для присоединения мембраны к полистирольным плитам пользуйтесь резиновым клеем без растворителей Illbruck OT020.

Использовать в хорошо вентилируемых помещениях. Не курить в помещениях, где используется клей OT015. Перед применением прочтите карточку безопасности продукта.

Расход: 7,6 м для полосы Ø10 мм.

Температура при нанесении: +5…+30 °C.

Рабочая температура: от –20…+80 °C.

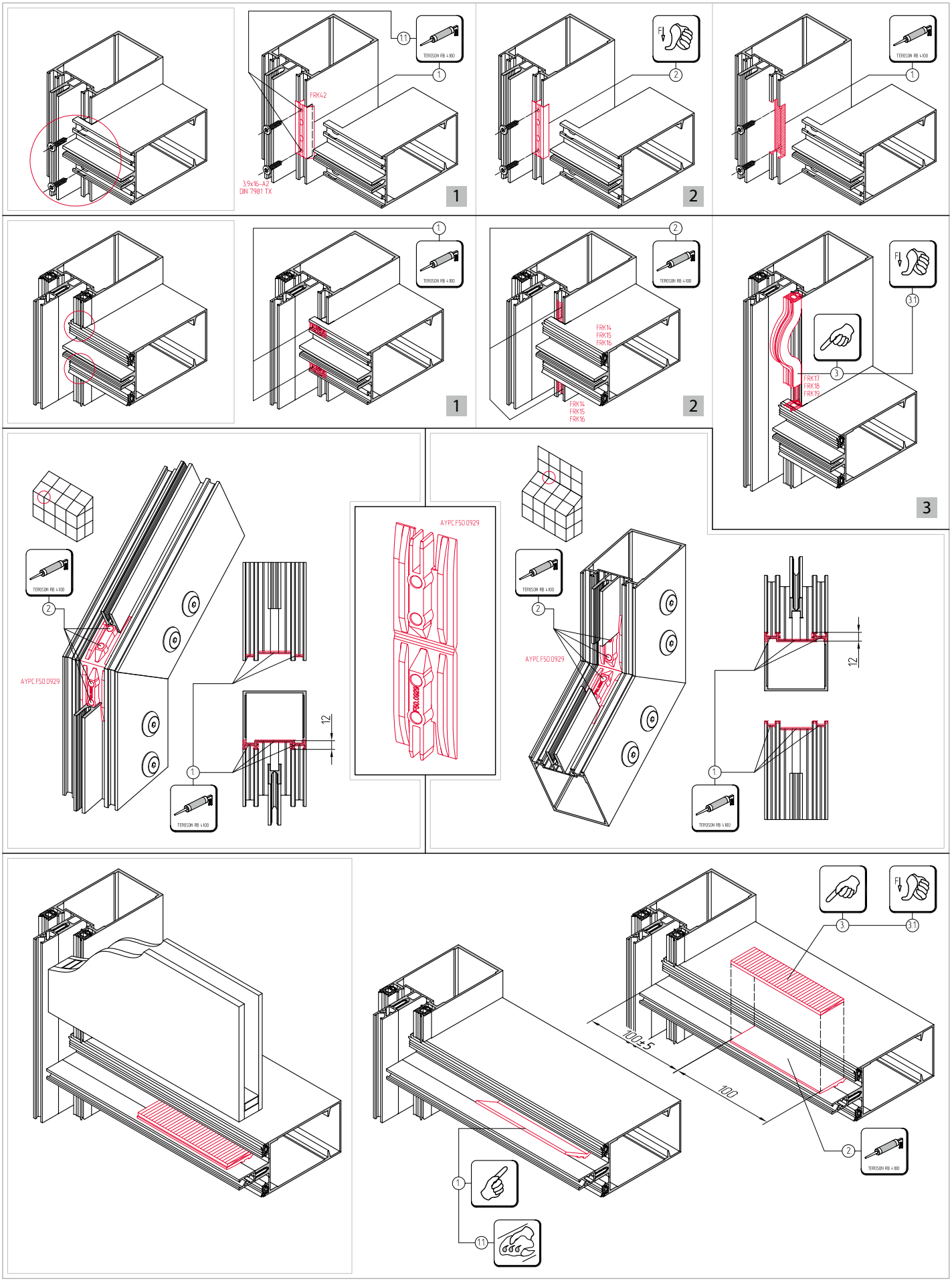
FRK42
3,9x16-A2
DIN 7981 TX
TEROSON RB 4100
1
2
3
FRK14
FRK15
FRK16
FRK17
FRK18
FRK19
AYPC F50.0929
12
100±5
100

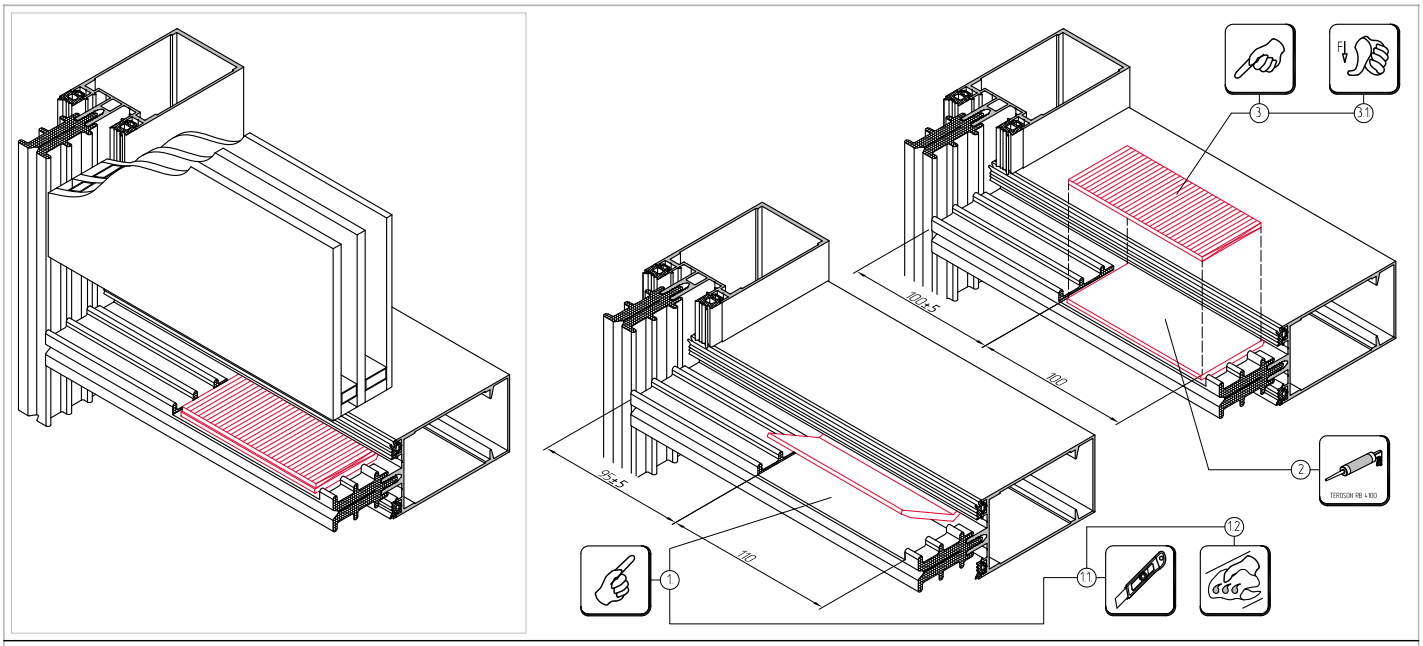
100±5
100
95±5
110
TEROSON RB 4100
1
1.1
1.2
2
3
3.1

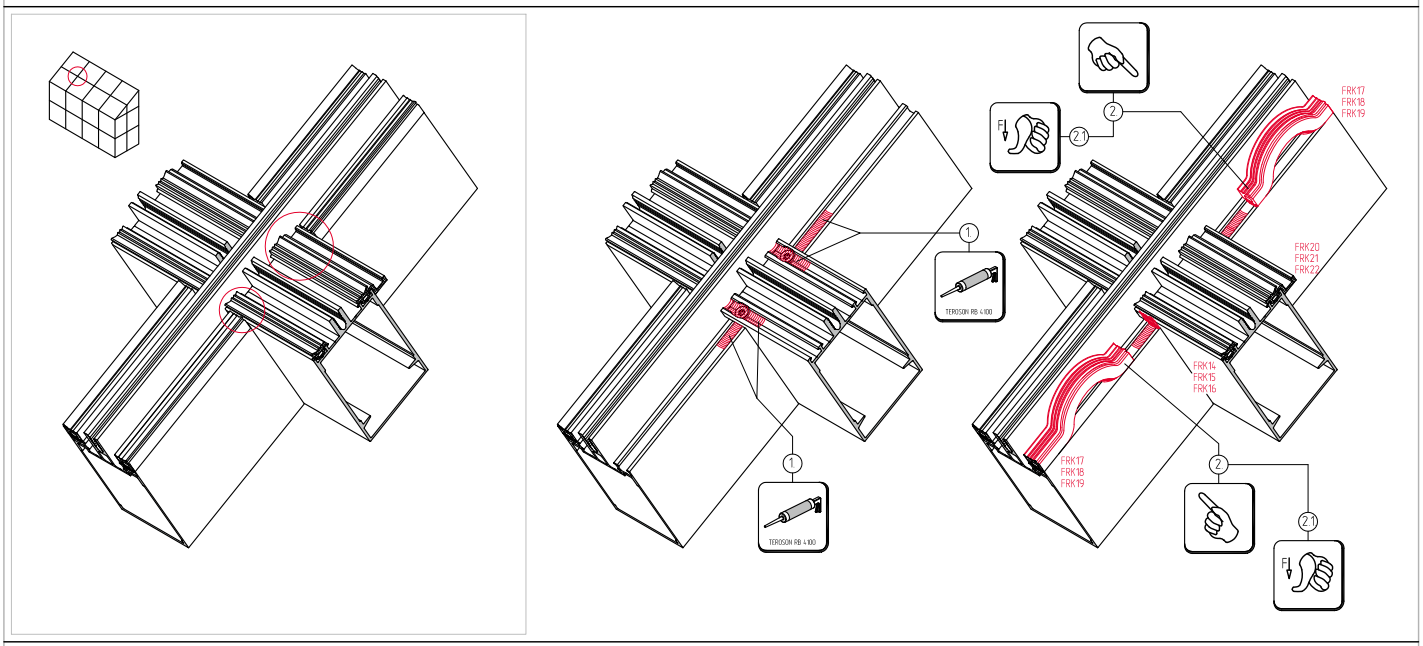
TEROSON RB 4100
FRK17
FRK18
FRK19
FRK20
FRK21
FRK22
FRK14
FRK15
FRK16
1
2
2.1

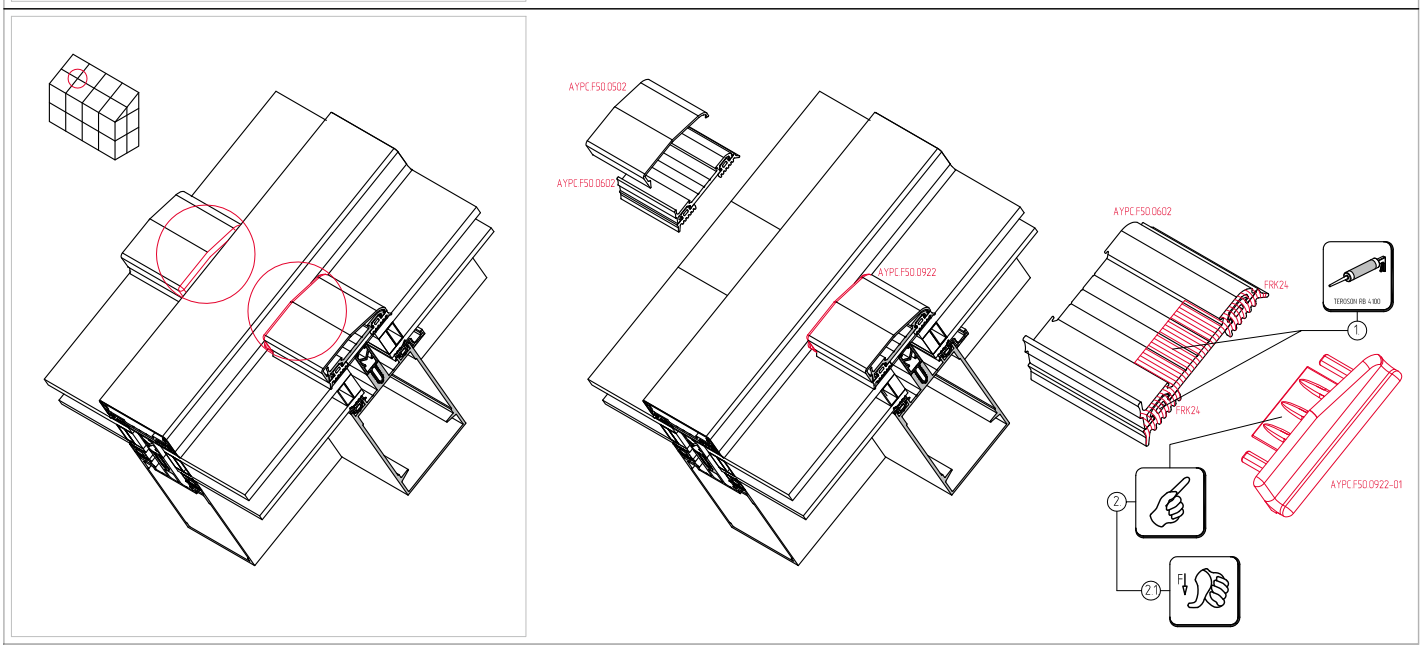
AYPC F50.0502
AYPC F50.0602
AYPC F50.0922
FRK24
AYPC F50.0922-01
TEROSON RB 4100
1
2
2.1

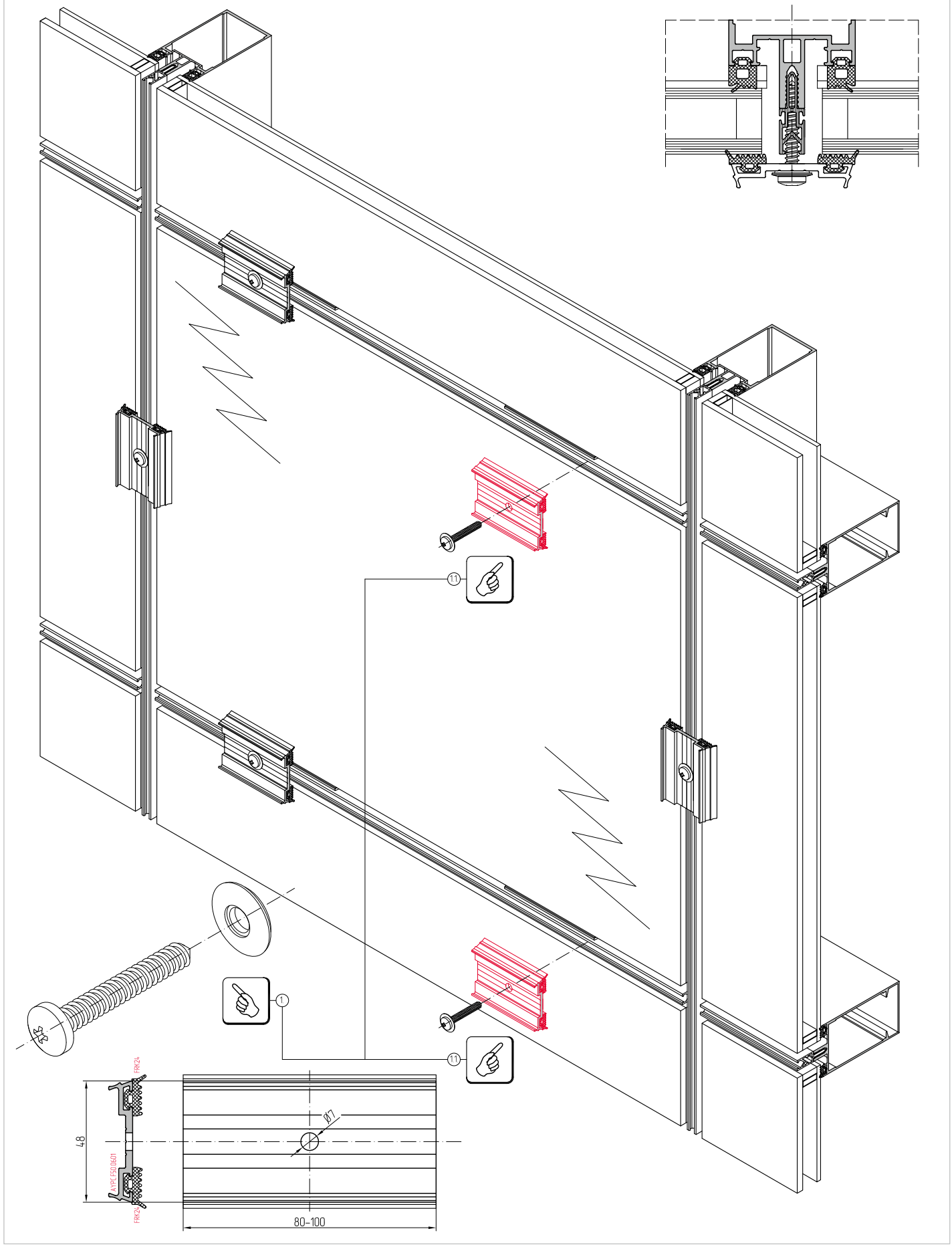
11
1
11
FRK24
48
AYPC F50 0601
FRK24
Ø7
80–100

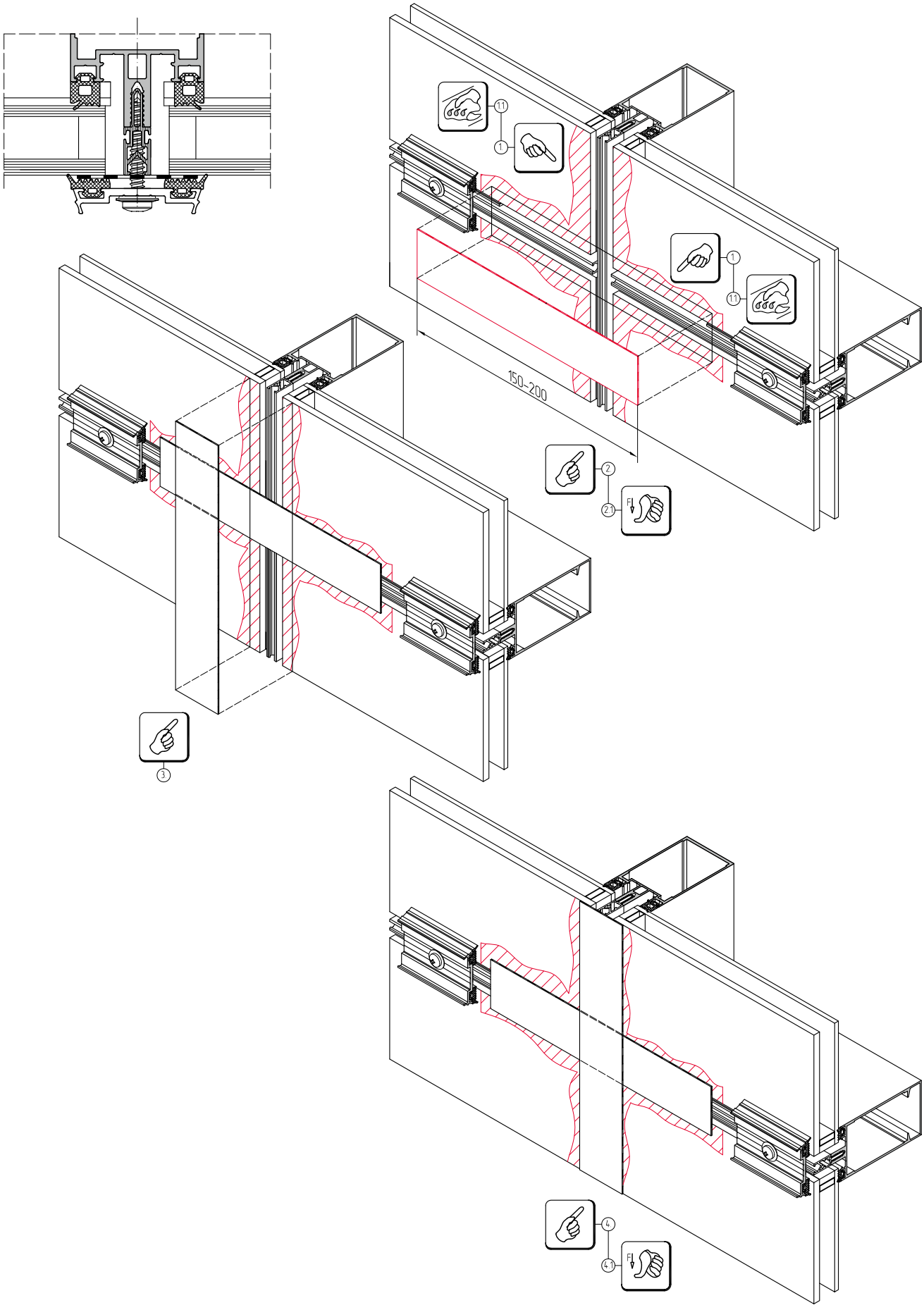
11
1
150-200
2
2.1
3
4
4.1

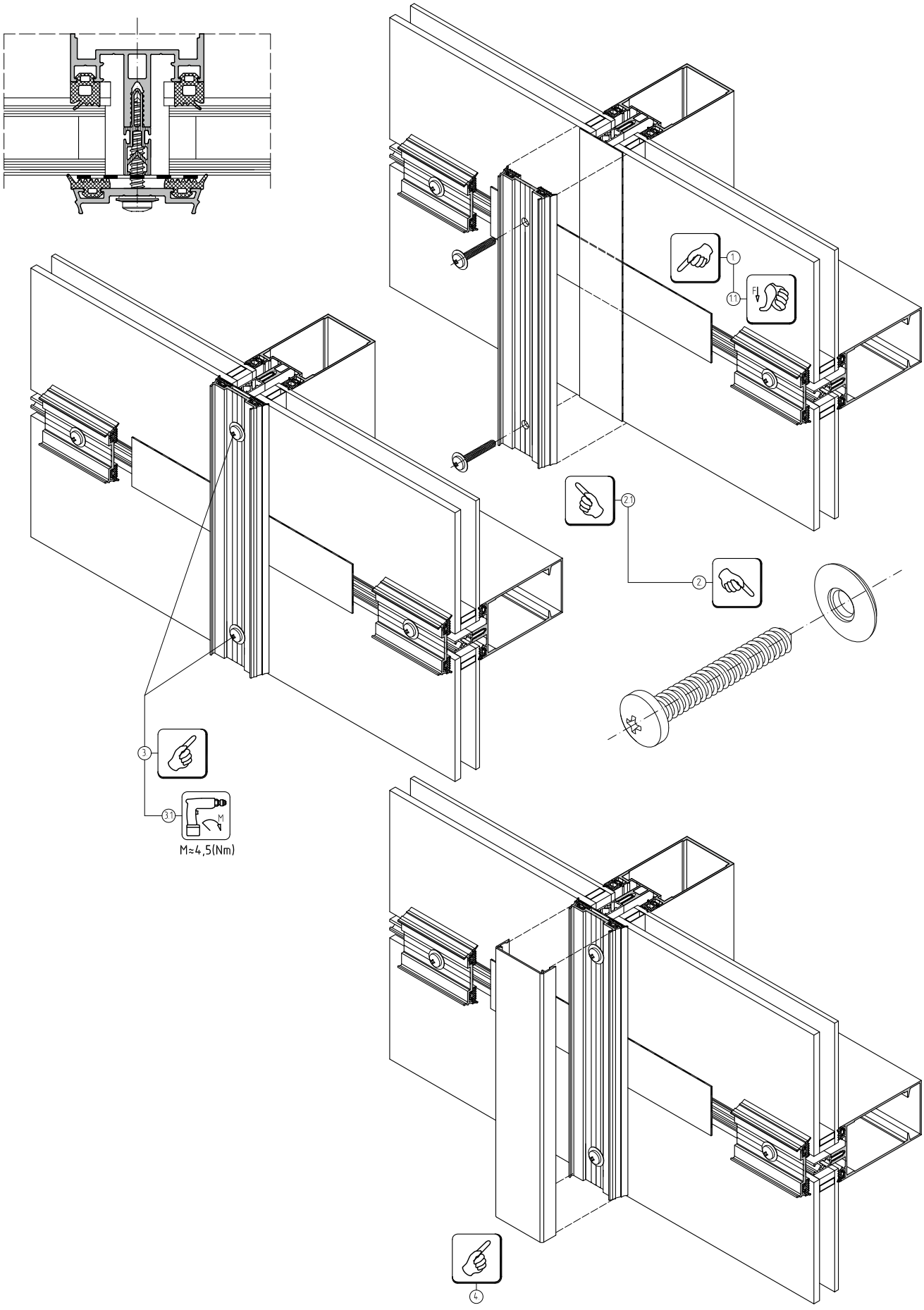
1
1.1
2.1
2
3
3.1
M≈4,5(Nm)
4

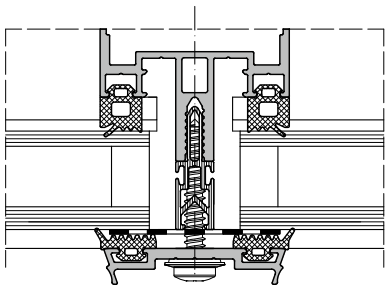

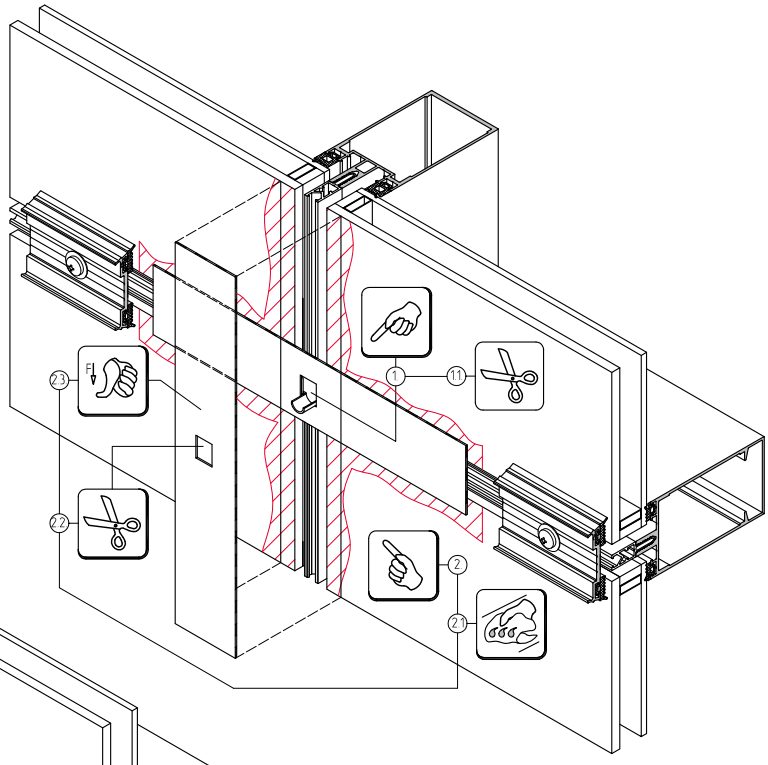
2.3
1
1.1
2.2
2
2.1

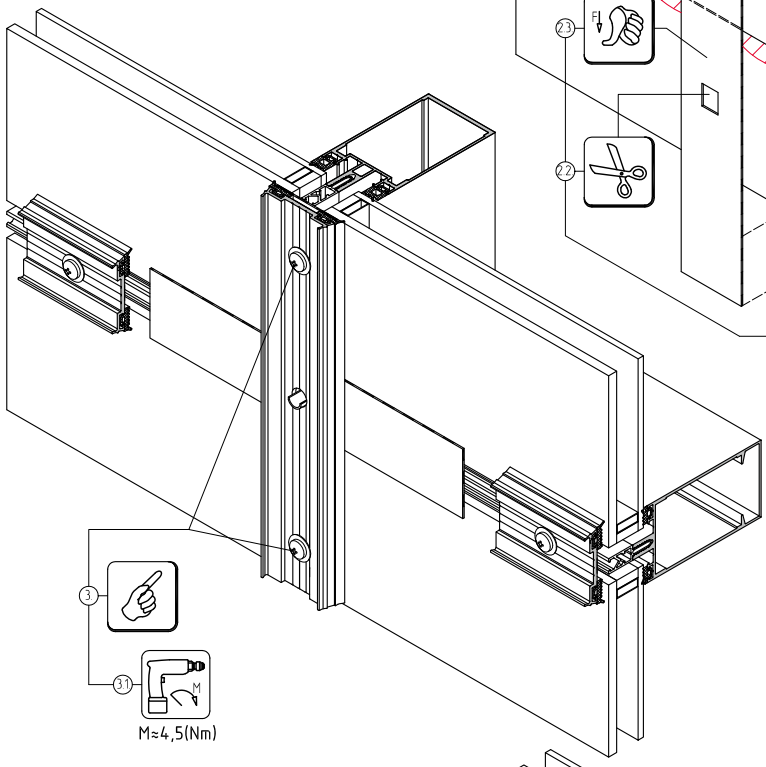
3
3.1
M≈4,5(Nm)

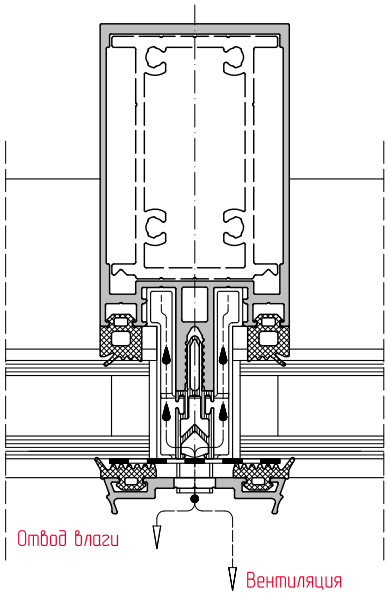
Отвод влаги
Вентиляция

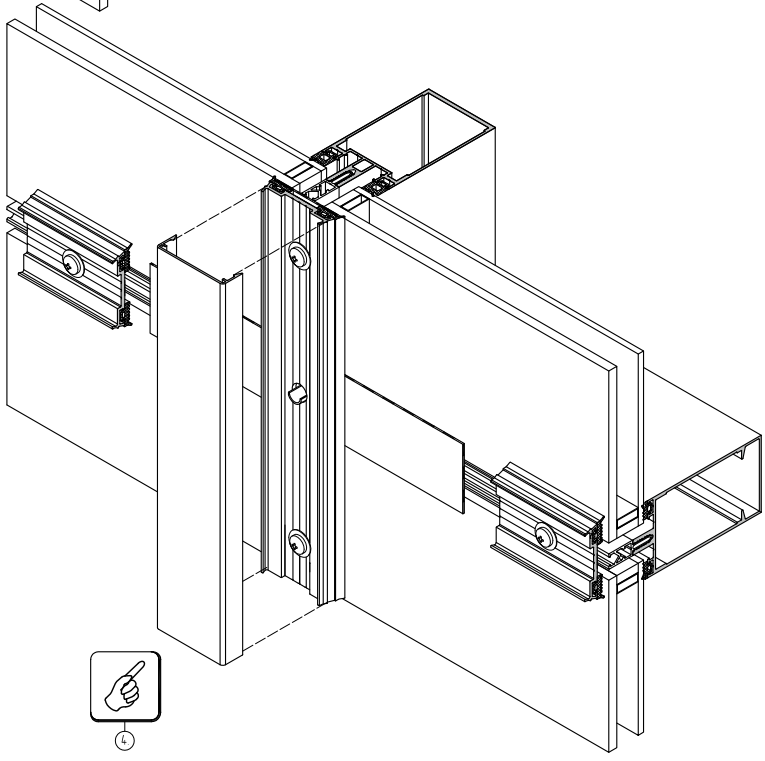
4

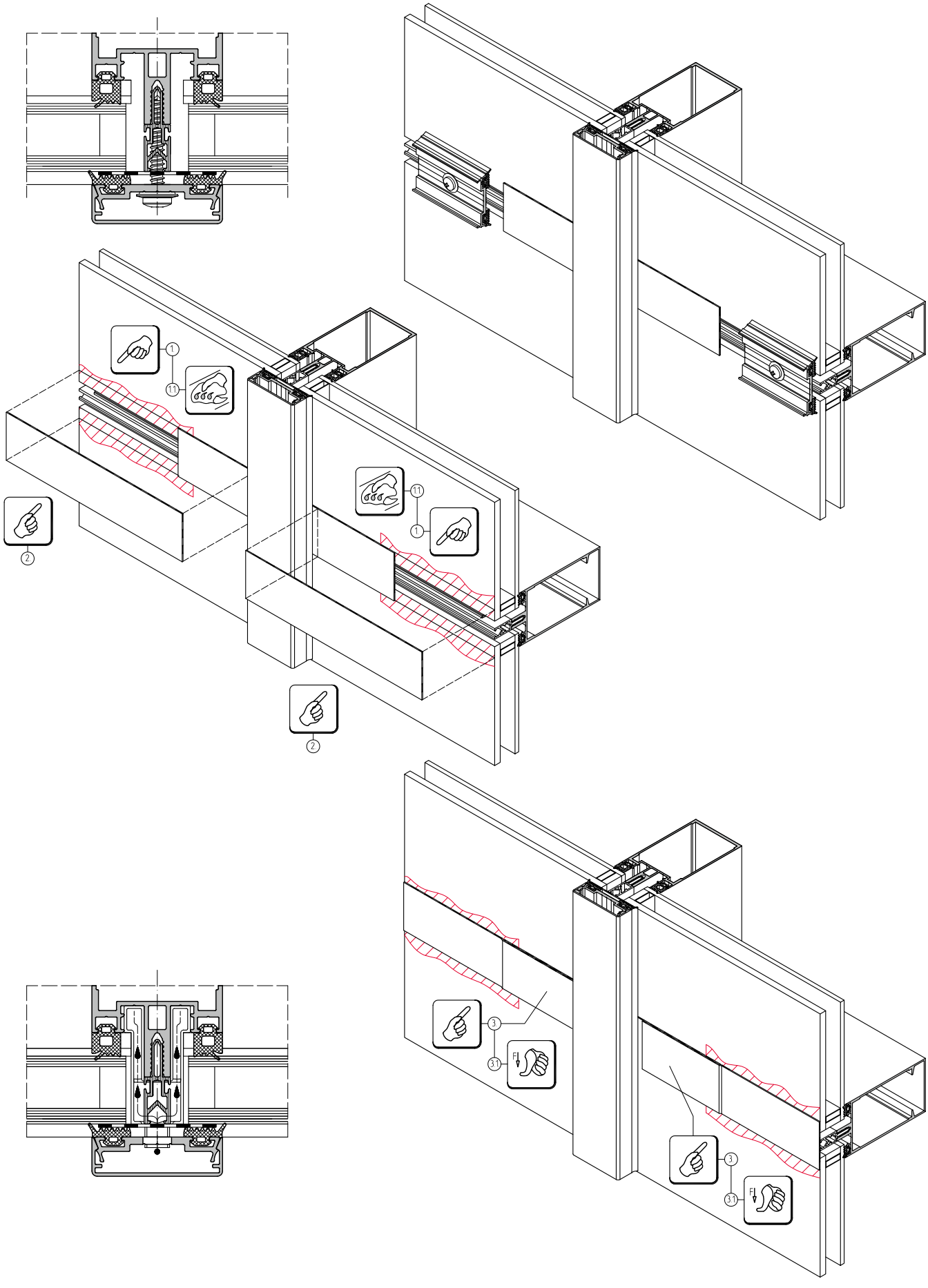

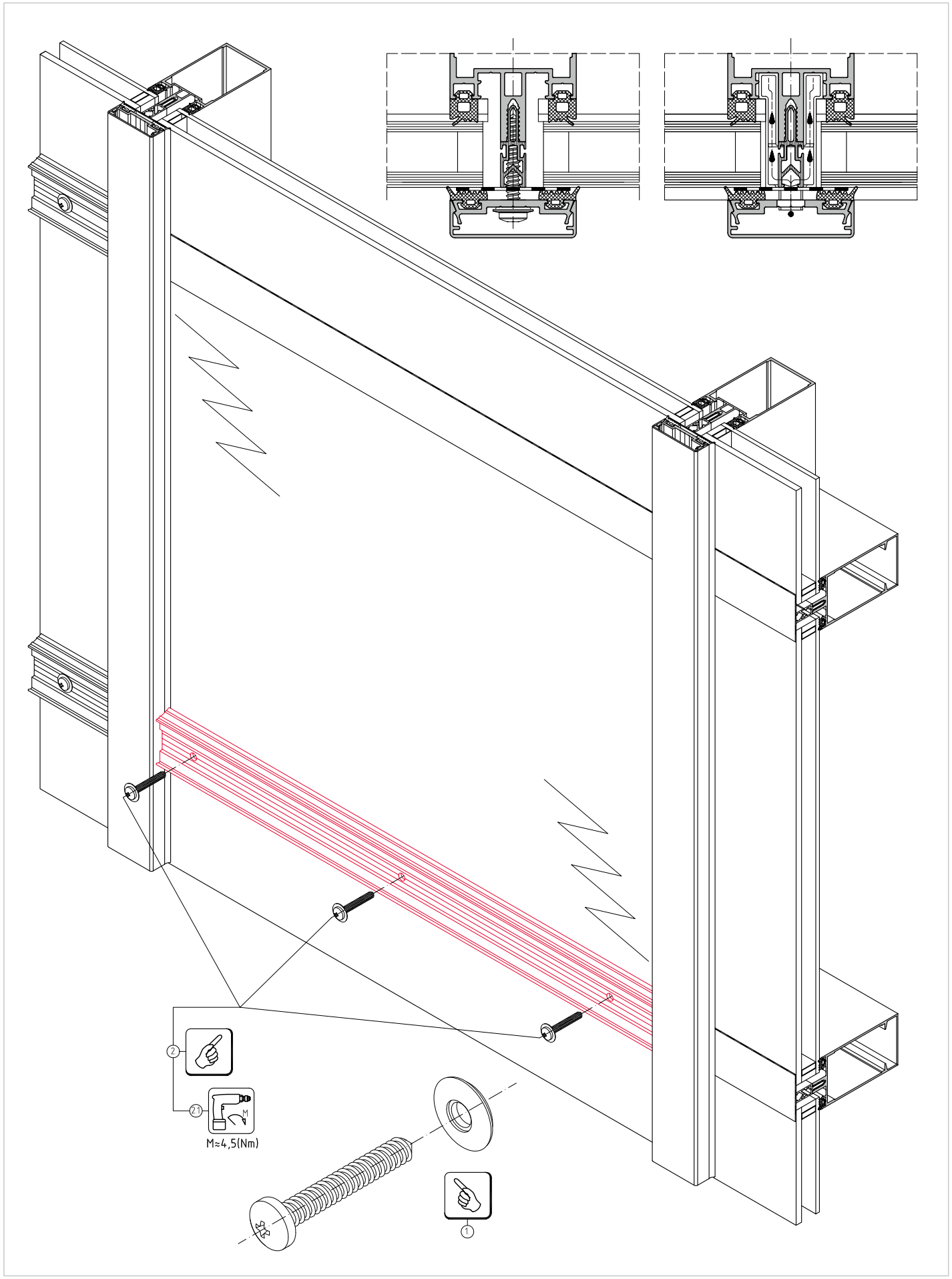
2
2.1
M≈4,5(Nm)
1

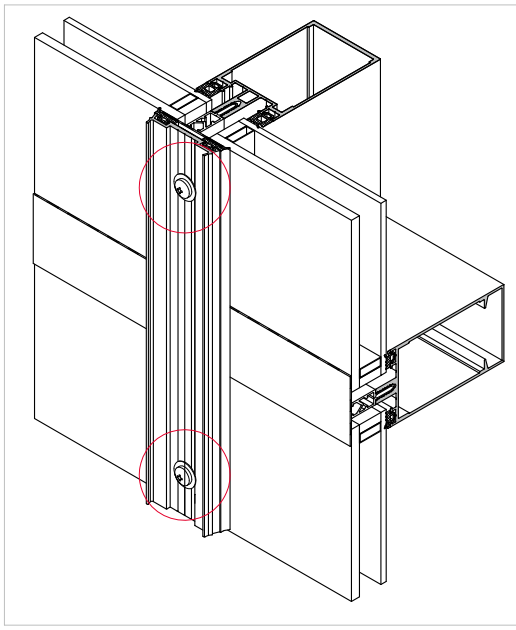

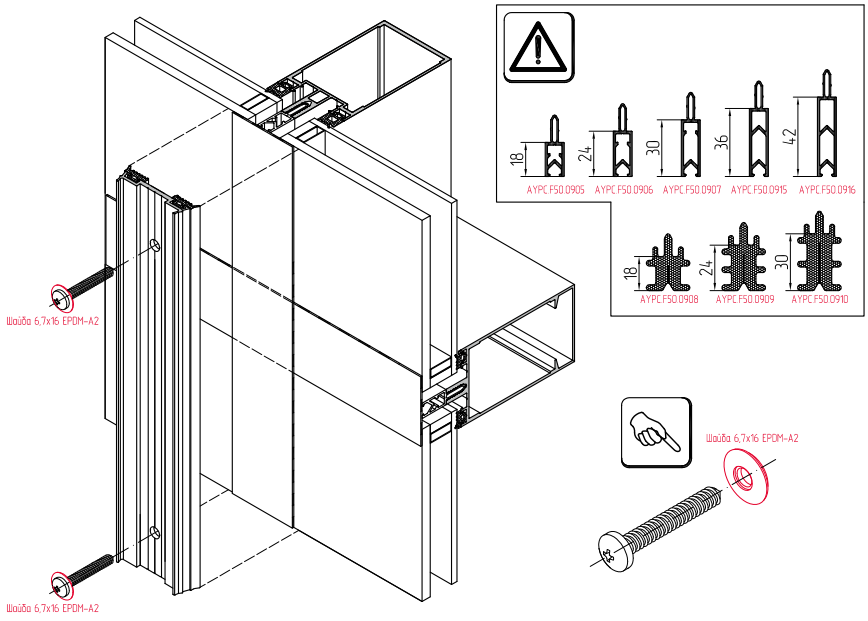
Шайба 6,7х16 EPDM-A2
Шайба 6,7х16 EPDM-A2
18
24
30
36
42
AYPC.F50.0905
AYPC.F50.0906
AYPC.F50.0907
AYPC.F50.0915
AYPC.F50.0916
18
24
30
AYPC.F50.0908
AYPC.F50.0909
AYPC.F50.0910
Шайба 6,7х16 EPDM-A2

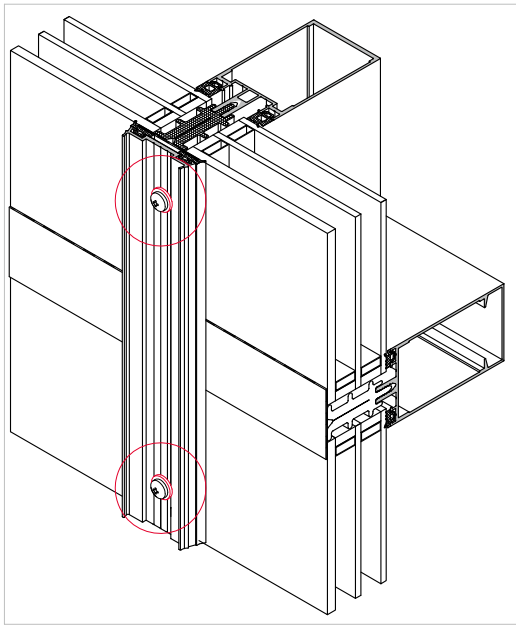

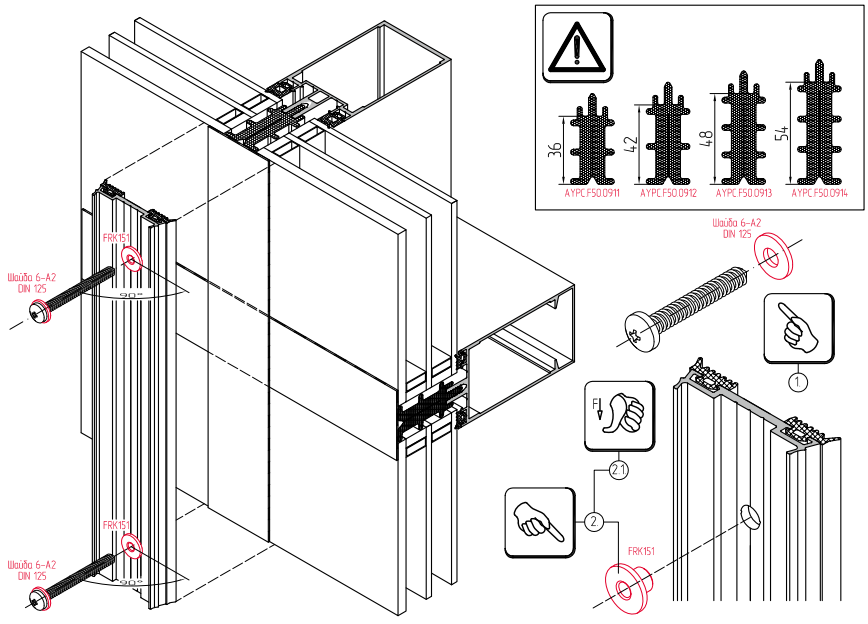
FRK151
Шайба 6-A2
DIN 125
FRK151
Шайба 6-A2
DIN 125
36
42
48
54
AYPC.F50.0911
AYPC.F50.0912
AYPC.F50.0913
AYPC.F50.0914
Шайба 6-A2
DIN 125
1
2.1
2
FRK151

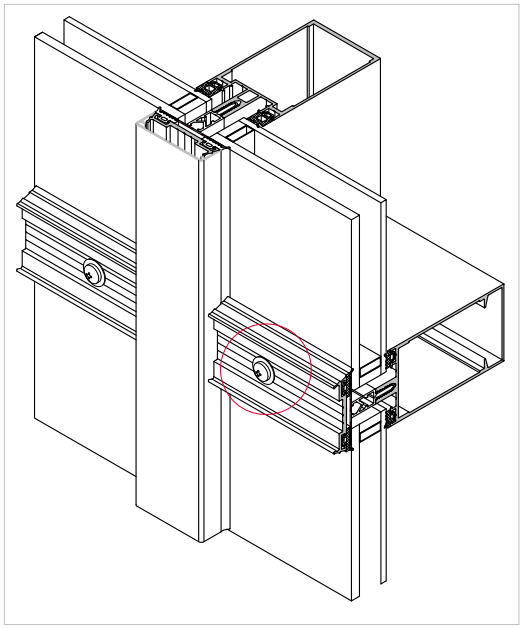

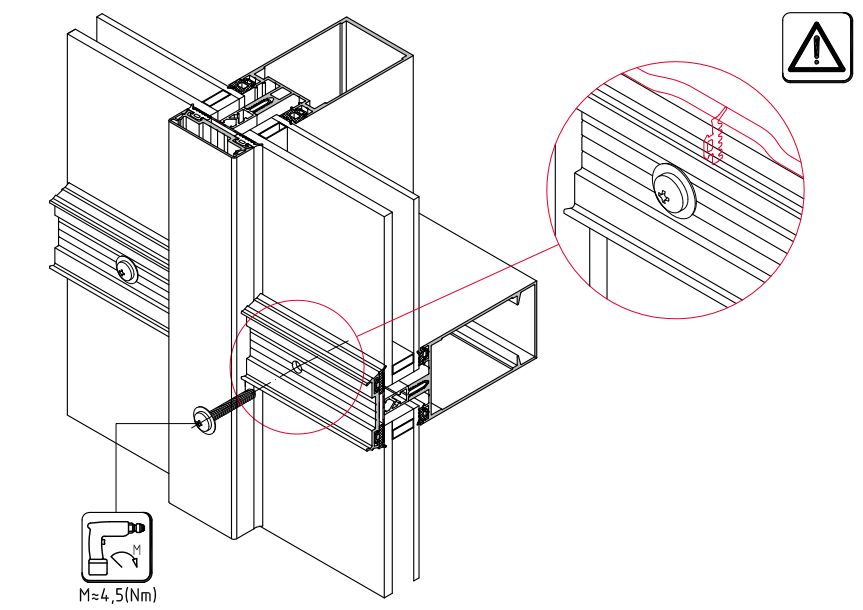
M≥4,5(Nm)

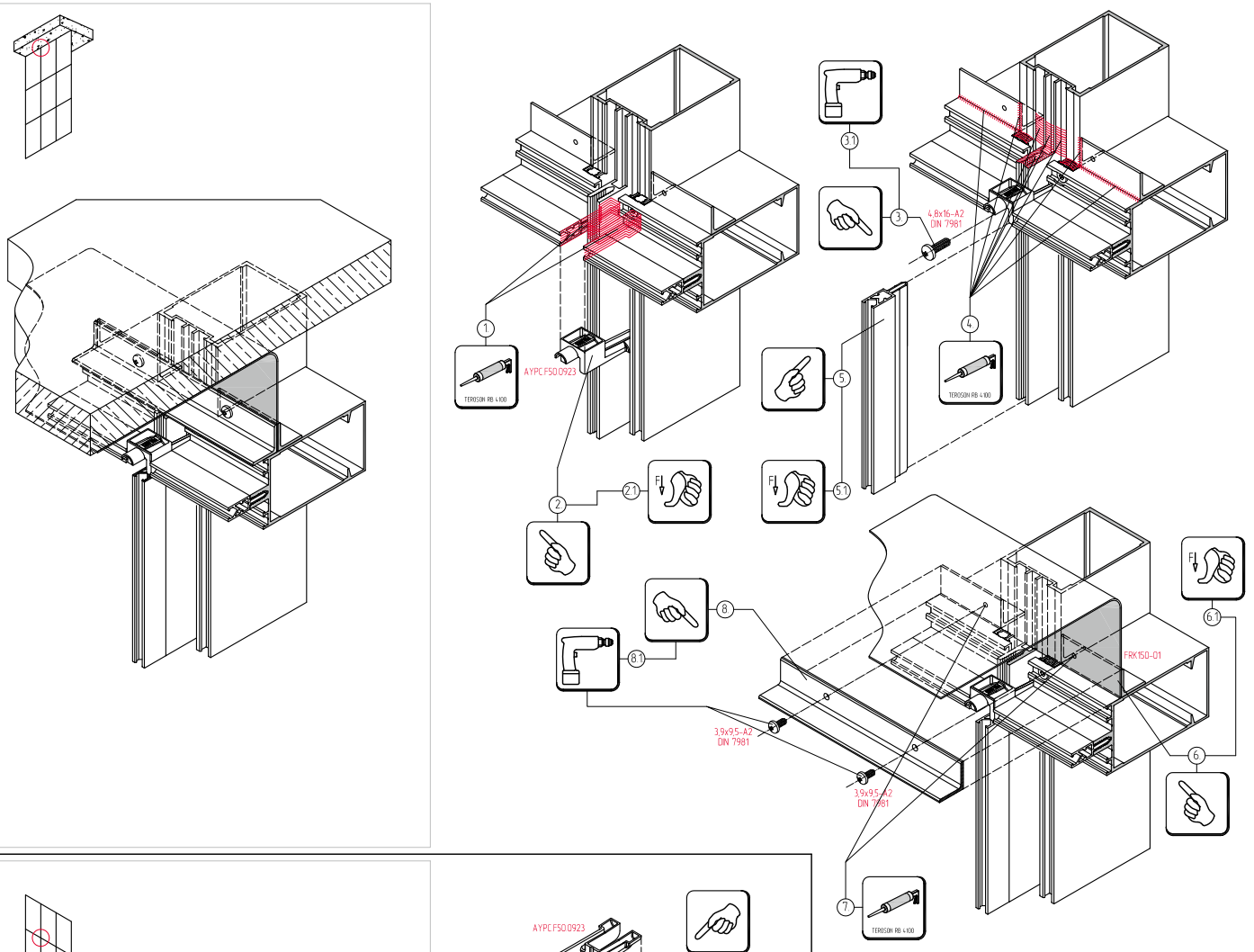

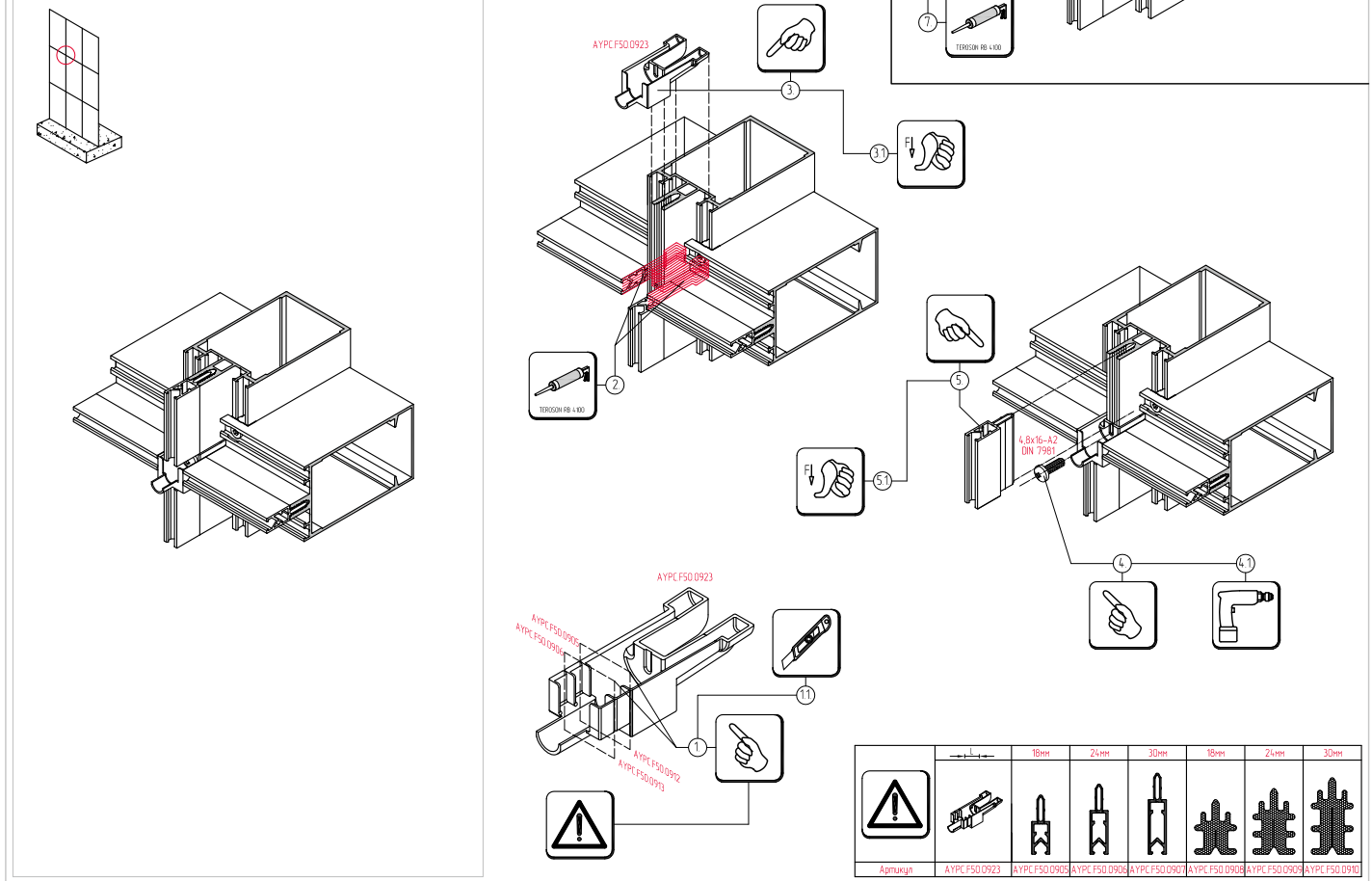

		18мм	24мм	30мм	18мм	24мм	30мм
Артикул	AYPC.F50.0923	AYPC.F50.0905	AYPC.F50.0906	AYPC.F50.0907	AYPC.F50.0908	AYPC.F50.0909	AYPC.F50.0910

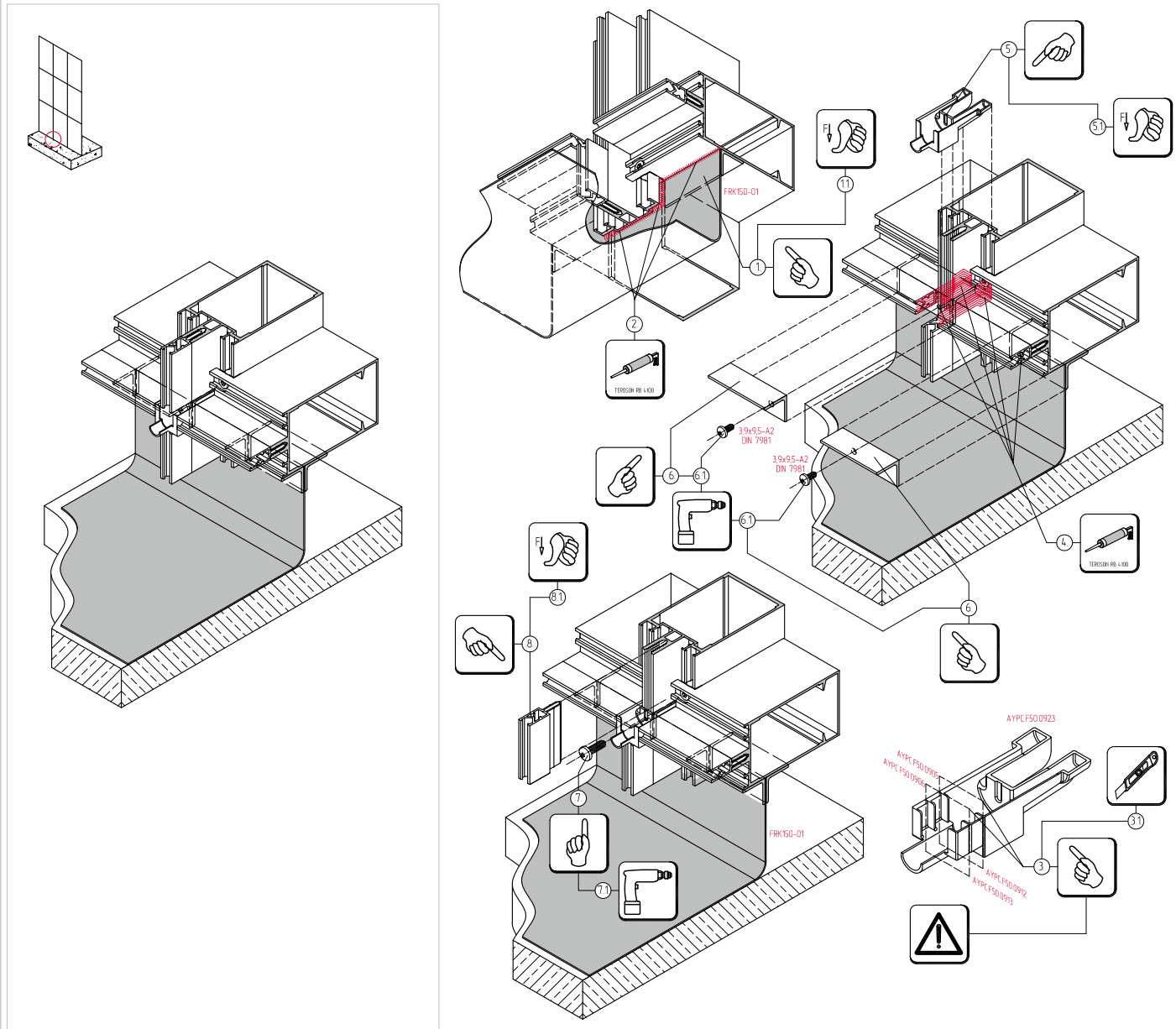
FRK150-01
TEROSON RB 4.100
3.9x9.5-A2 DIN 7981
AYPC.F50.0923
AYPC.F50.0905
AYPC.F50.0906
AYPC.F50.0912
AYPC.F50.0913
FRK150-01

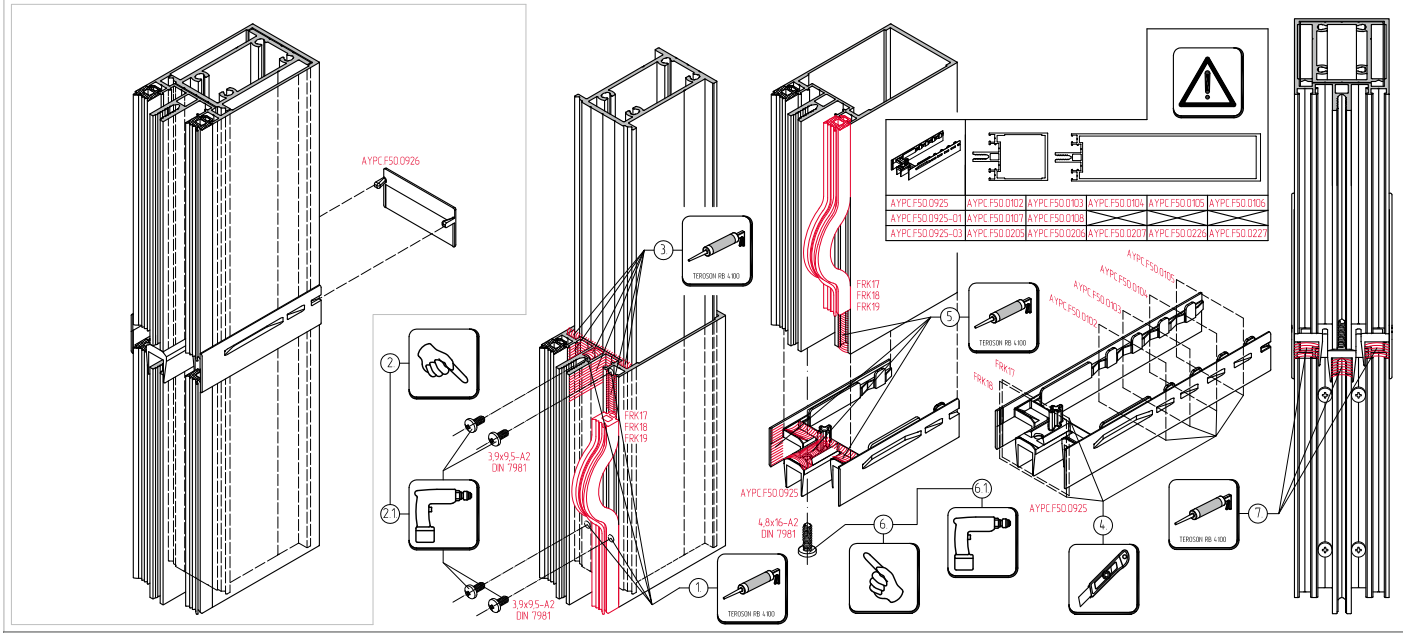
AYPC.F50.0926
TEROSON RB 4.100
3.9x9.5-A2 DIN 7981
FRK17
FRK18
FRK19
AYPC.F50.0925
4.8x16-A2 DIN 7981
AYPC.F50.0925
AYPC.F50.0925
AYPC.F50.0102
AYPC.F50.0103
AYPC.F50.0104
AYPC.F50.0105
AYPC.F50.0106
AYPC.F50.0925-01
AYPC.F50.0107
AYPC.F50.0108
AYPC.F50.0925-03
AYPC.F50.0205
AYPC.F50.0206
AYPC.F50.0207
AYPC.F50.0226
AYPC.F50.0227

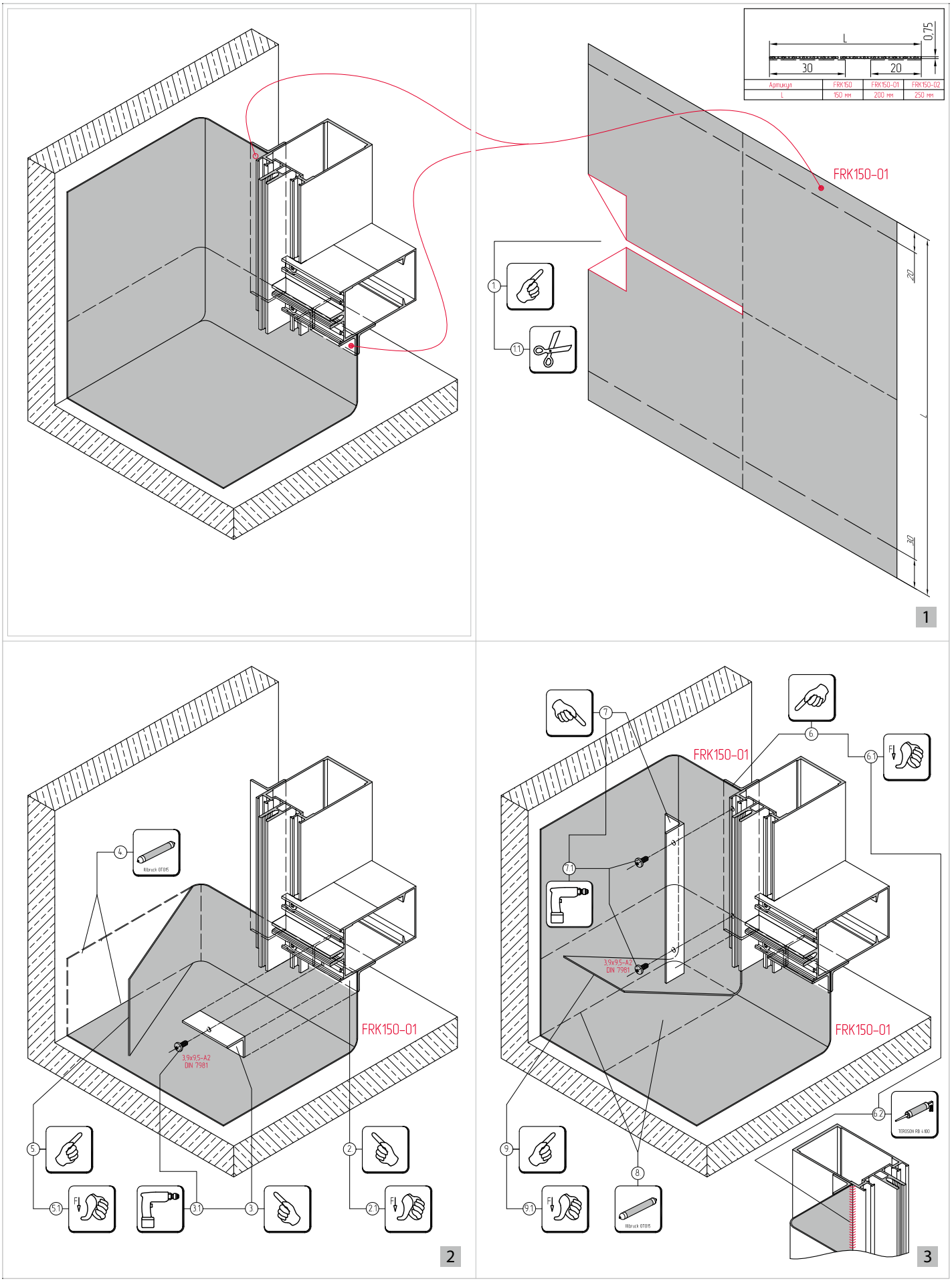
L
0,75
30
20
Артикул
FRK150
FRK150-01
FRK150-02
L
150 мм
200 мм
250 мм
FRK150-01
20
L
30
1
1.1
1
FRK150-01
4
Nibruck OT015
3,9x9,5-A2
DIN 7981
5
5.1
3.1
3
2
2.1
2
FRK150-01
7
6
6.1
7.1
3,9x9,5-A2
DIN 7981
FRK150-01
6.2
TEROSON RB 4100
9
9.1
8
Nibruck OT015
3

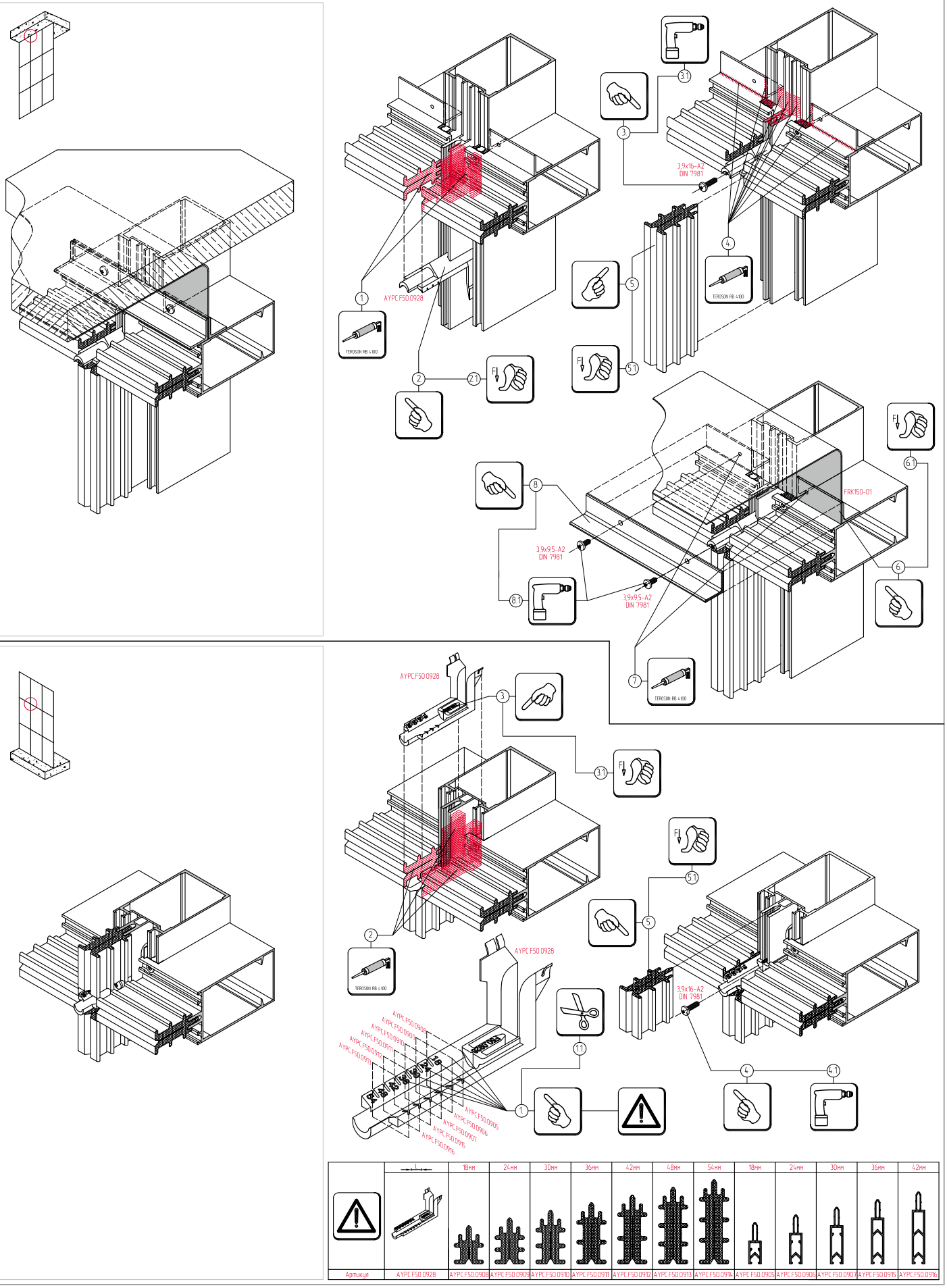

		18мм	24мм	30мм	36мм	42мм	48мм	54мм	18мм	24мм	30мм	36мм	42мм
Артикул	AYPC.F50.0928	AYPC.F50.0908	AYPC.F50.0909	AYPC.F50.0910	AYPC.F50.0911	AYPC.F50.0912	AYPC.F50.0913	AYPC.F50.0914	AYPC.F50.0905	AYPC.F50.0906	AYPC.F50.0907	AYPC.F50.0915	AYPC.F50.0916

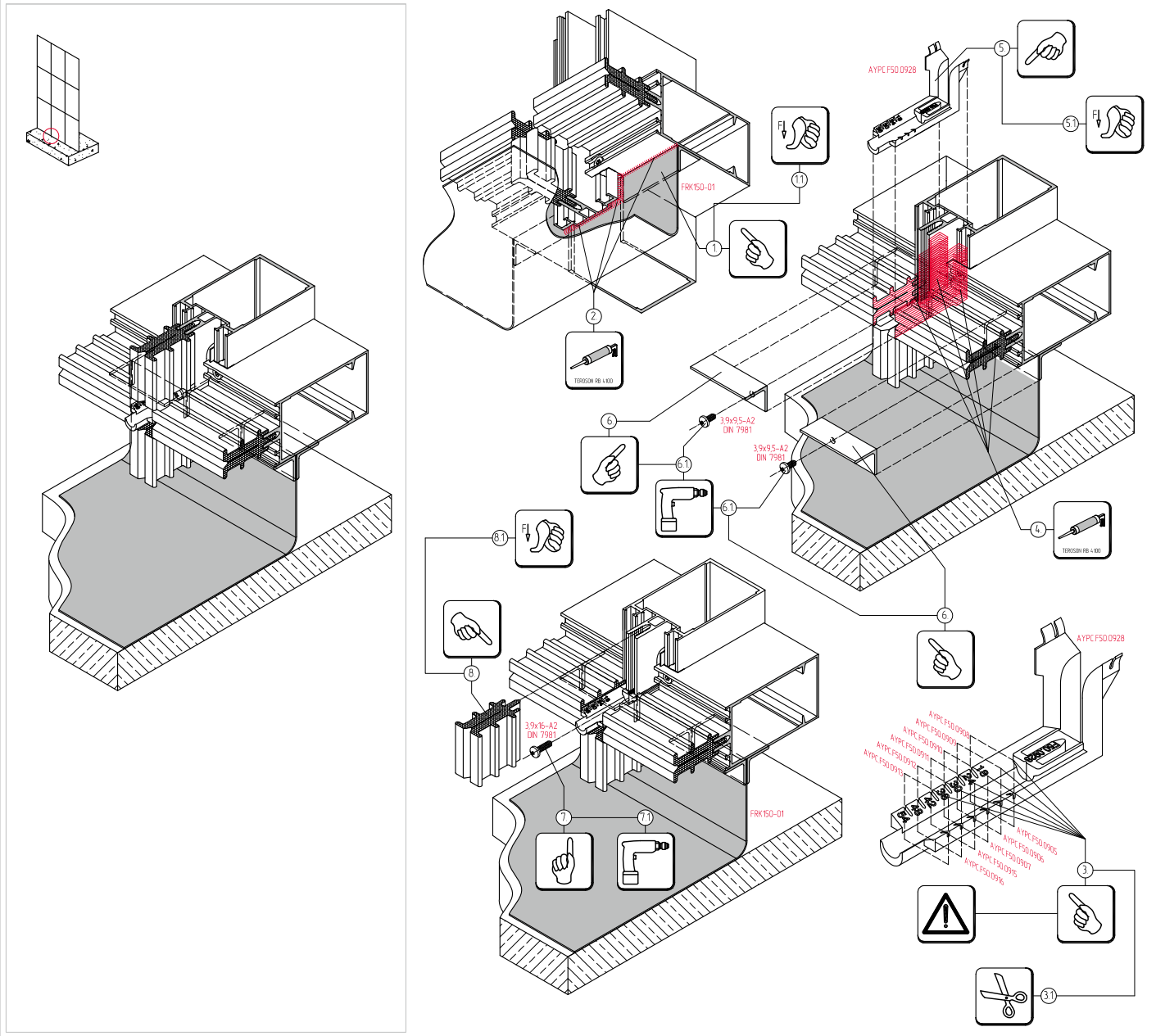
AYPCF50.0928
FRK150-01
3,9x9,5-A2
DIN 7981
3,9x16-A2
DIN 7981
AYPCF50.1921

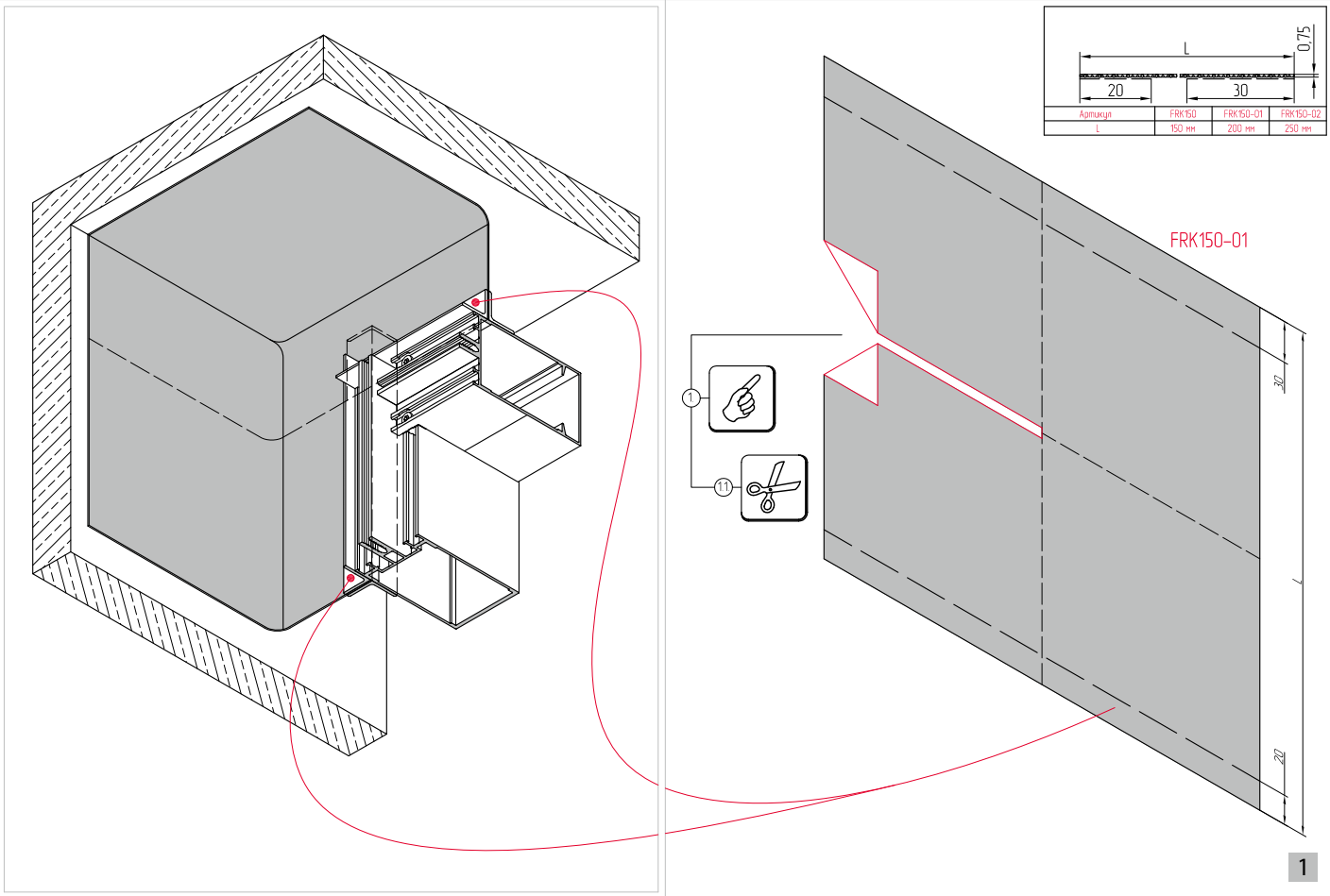
L
0,75
20
30
Артикул
FRK150
FRK150-01
FRK150-02
L
150 мм
200 мм
250 мм
FRK150-01
1
1.1
30
L
20

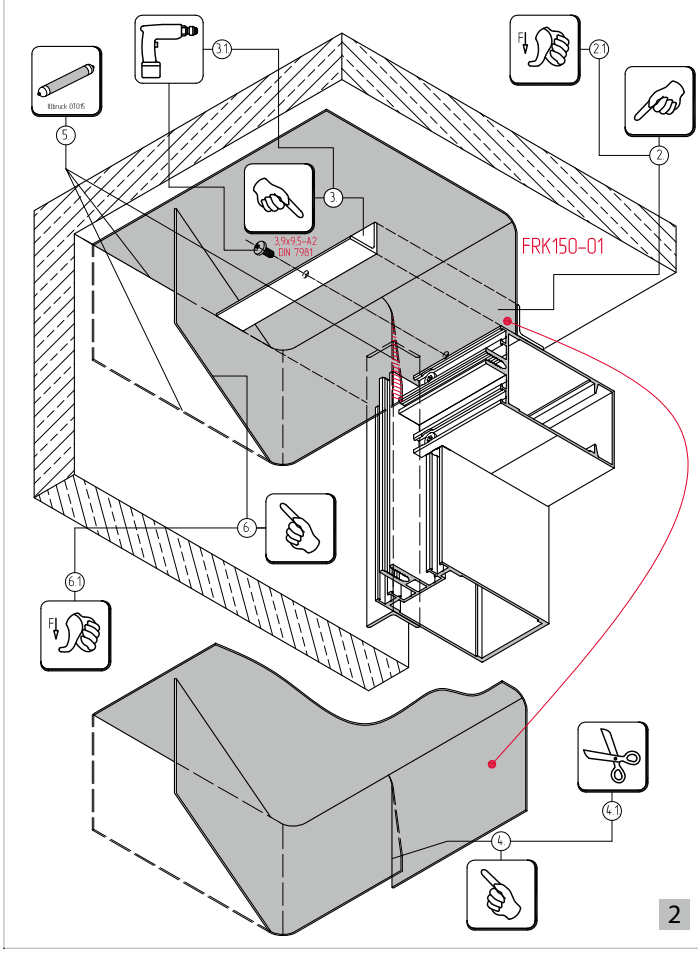
3.1
2.1
2
5
3
3,9x9,5-A2
DIN 7981
FRK150-01
6
6.1
4.1
4
2

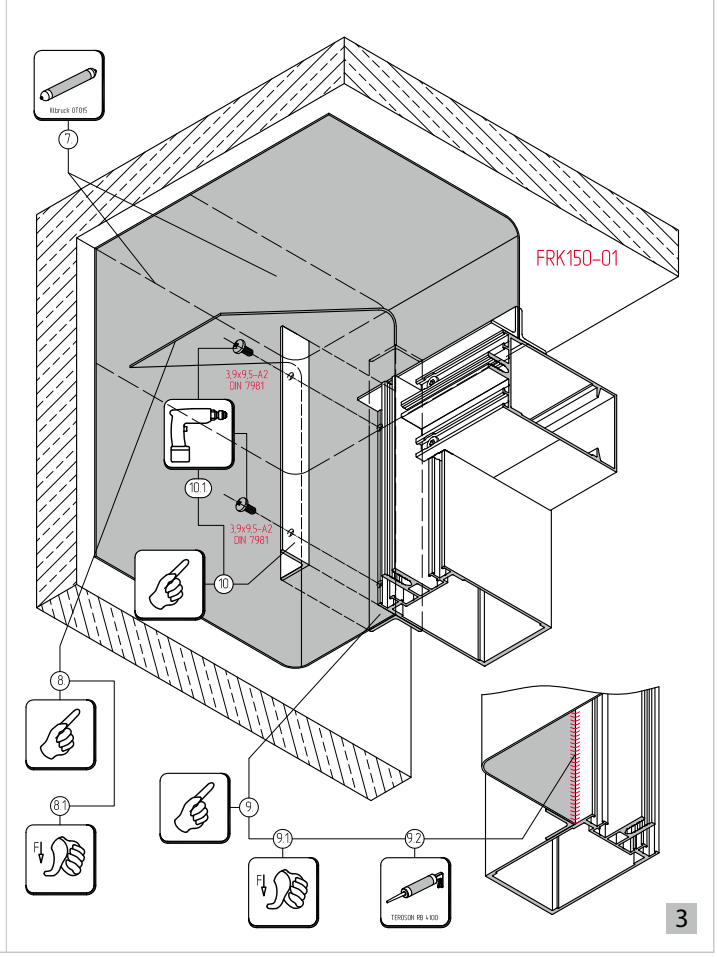
7
FRK150-01
3,9x9,5-A2
DIN 7981
10.1
3,9x9,5-A2
DIN 7981
10
8
8.1
9
9.1
9.2
3

При разработке и производстве стоечно-ригельной фасадной системы ALUTECH ALT F50 учтен передовой опыт лучших европейских компаний. Применены комплектующие и аксессуары, полностью соответствующие мировым стандартам качества.

Собственное производство позволяет гибко подходить к пожеланиям заказчиков, учитывать их специфические требования к исполнению каждого изделия и обеспечивать выполнение любого, даже нестандартного заказа в кратчайшие сроки.

СООО «АЛЮМИНТЕХНО»
тел.: +375 17 345 81 43, 45,
факс: +375 17 345 81 48
e-mail: info@alt.by

Свидетельство № 800017207
выдано Министерством
иностранных дел РБ
от 03.12.2002 г. УНП 800017207

ISO 9001:2008 Certified Management System

Licence № 3900

Qualanod